TIOCK
TIOCK TECHNICAL SUPPORT

ソーラー式LED電光盤

型式：SD1215

Product Benefits 製品の特徴

○従来製品よりもさらに小型化・軽量化に努めました

○LEDを従来製品の1色タイプよりパワーアップして3色のカラーLEDに

○ソーラーパネル・バッテリー電源の採用により大幅なコスト削減に貢献

○無発電状態下においても最大で3日間の動作

※運転モード及び充電残量により異なる場合があります

無日照 約3日間

ソーラー 発電対応

AC充電 機能付き

輝度調整 機能付き

製品外形図

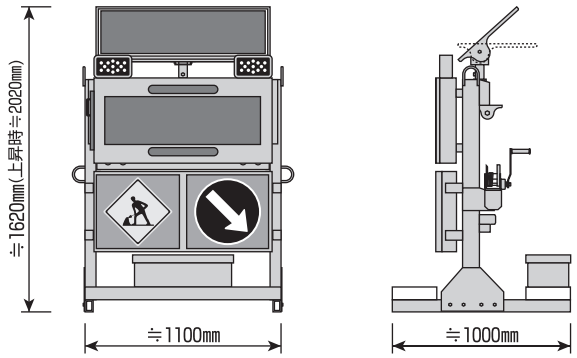

軽トラック搭載時

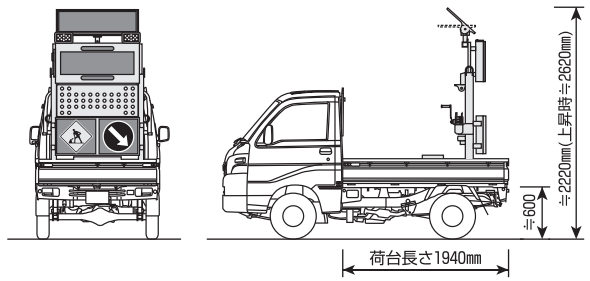

オプション品

主な仕様

品名・型式	：ソーラー式LED電光盤／SD1215型
寸法	：幅約1110mm×高さ約1950mm(上昇幅約400mm)×厚さ約1000mm
重量	：約190kg
昇降方法	：手動ウインチ式
表示操作方法	：登録ナンバー選択スイッチ式
登録パターン	：動画=7／文字=65
輝度調整機能	：あり(夜間は明るさセーブ機能付き)

消費電力量	：最大5W
無日照動作期間	：約3日間(バッテリー：満充電／LEDの明るさ：標準時)
ソーラーパネル	：DC12V55W
バッテリー	：DC12V38Ah×2個
内部ブリンカー	：高輝度LED／色：緑／動作パターン：点滅
外部ブリンカー	：高輝度LED／色：黄／動作パターン：点滅
内照LED	：白色LED(スイッチにて任意点灯可能)

※各仕様は製品向上のため予告なく変更することがあります。

文字パターン

No.	表示内容	No.	表示内容	No.	表示内容	No.	表示内容	No.	表示内容	No.	表示内容	No.	表示内容
11	この先	21	電　話	31	緊　急	41	落　石	51	禁　止	61	500m先	71	変　更
12	工事中	22	ガ　ス	32	路　肩	42	凍　結	52	進　入	62	1km先	72	段　差
13	作業中	23	電　気	33	橋　梁	43	足　元	53	左　折	63	➡➡➡	73	あ　り
14	規制中	24	舗　装	34	トンネル	44	スリップ	54	右　折	64	⬅⬅⬅	74	止まれ
15	除草中	25	水　道	35	最徐行	45	横　風	55	駐　車	65	➡	75	進　め
16	除雪中	26	下　水	36	徐　行	46	出　口	56	迂回路	66	⬅		
17	散水中	27	維　持	37	危　険	47	入　口	57	通行止	67	⟷		
18	休工中	28	植　栽	38	渋　滞	48	出入口	58	50m先	68	車　線		
19	点検中	29	道　路	39	事　故	49	車　両	59	100m先	69	幅　員		
20	工　事	30	補　修	40	注　意	50	走　行	60	200m先	70	減　少		

動画パターン

No.	表示内容
76	
77	
78	
79	
80	
81	
82	

ご使用上の注意

(1)本製品をご使用になる場合は屋外にてソーラーパネルに太陽光が全面に当たるように設置してください。また設置条件(環境・天候)等によってソーラーパネルが十分に性能を発揮できない場合は必要な発電量が得られなくなる可能性がありますのでご注意ください。
(2)本製品をご使用になる前に必ずバッテリー残量が充分にあるかご確認の上でご使用ください。またご使用後はバッテリーを満充電にしてから保管してください。
(3)本製品を車輌等に搭載して運搬・移動する際は必ず表示部およびソーラーパネルを下降・固定させてから行ってください。また上昇させたままでの走行は危険ですので絶対に行わないでください。

内照LEDについて

(1)内照LEDは明るさセンサーの機能により周囲が暗くなると自動的に点灯し、周囲が明るくなると自動的に消灯します。
(2)内照ボックス点灯スイッチを押すと内照LED(2ヶ所)が点灯します。また点灯した内照LEDはスイッチを押したあと約3時間後に自動的に消灯します。
(3)点灯中の内照LEDを消灯させたい場合は本体の電源を切ってください。
(4)昼間に内照LEDを点灯させたまま使用するとバッテリーの電圧がなくなり夜間に点灯させることができなくなる場合がありますのでご注意ください。

※本製品の外観及び仕様は製品向上のため予告なく変更することがあります。

保安電設機器・設計・製作販売
TIOCK TECHNICAL SUPPORT
株式会社 ティオック
—http://www.tiock.co.jp/—
本　社／〒381-2241 長野県長野市青木島町青木島乙850-1
TEL：026-283-5970／FAX：026-283-5920
福岡営業所／〒810-0011 福岡県福岡市中央区高砂1-14-11
TEL：092-406-7601／FAX：092-406-7607